BAXI

KONDENZAČNÍ PLYNOVÉ KOTLE

EuroCondens SGB E
20 – 300 kW

CENÍK 2011

Kvalita produkce: Výrobky BAXI jsou ve výrobě zkoušeny podle továrních norem a kvalitativních předpisů, které jsou přísnější nežli běžné normy. Již při vývoji našich produktů klademe nejvyšší požadavky na kvalitu použitých komponentů, které v průběhu výroby a kompletace neustále kontrolujeme.

DVOJITÝ MIKROPROCESOR CPU

Multilevel Ein System für alle Fälle

HAND® WERKER MARKE MEISTERKLASSE

Baxi Heating (Czech Republic) s.r.o.

centrála Praha:
Jeseniova 2770/56, 130 00 Praha 3
Tel.: +420 - 271 001 627
Fax: +420 - 271 001 620
e-mail: info@baxi.cz

středisko Brno:
Antonína Slavíka 7, 602 00 Brno
Tel./Fax: +420 543 211 615

Výrobce není odpovědný za případné chyby či nepřesnosti v obsahu tohoto prospektu a vyhrazuje si právo na svých výrobcích provádět kdykoliv a bez předchozího upozornění případné změny technického či obchodního charakteru, které považuje za vhodné.

www.baxi.cz
www.broetje.cz
www.baxigroup.com

Ceník EuroCondens SGB E

Stacionární plynový kondenzační kotel dle DIN 4702 a EN 677 s integrovanou regulací

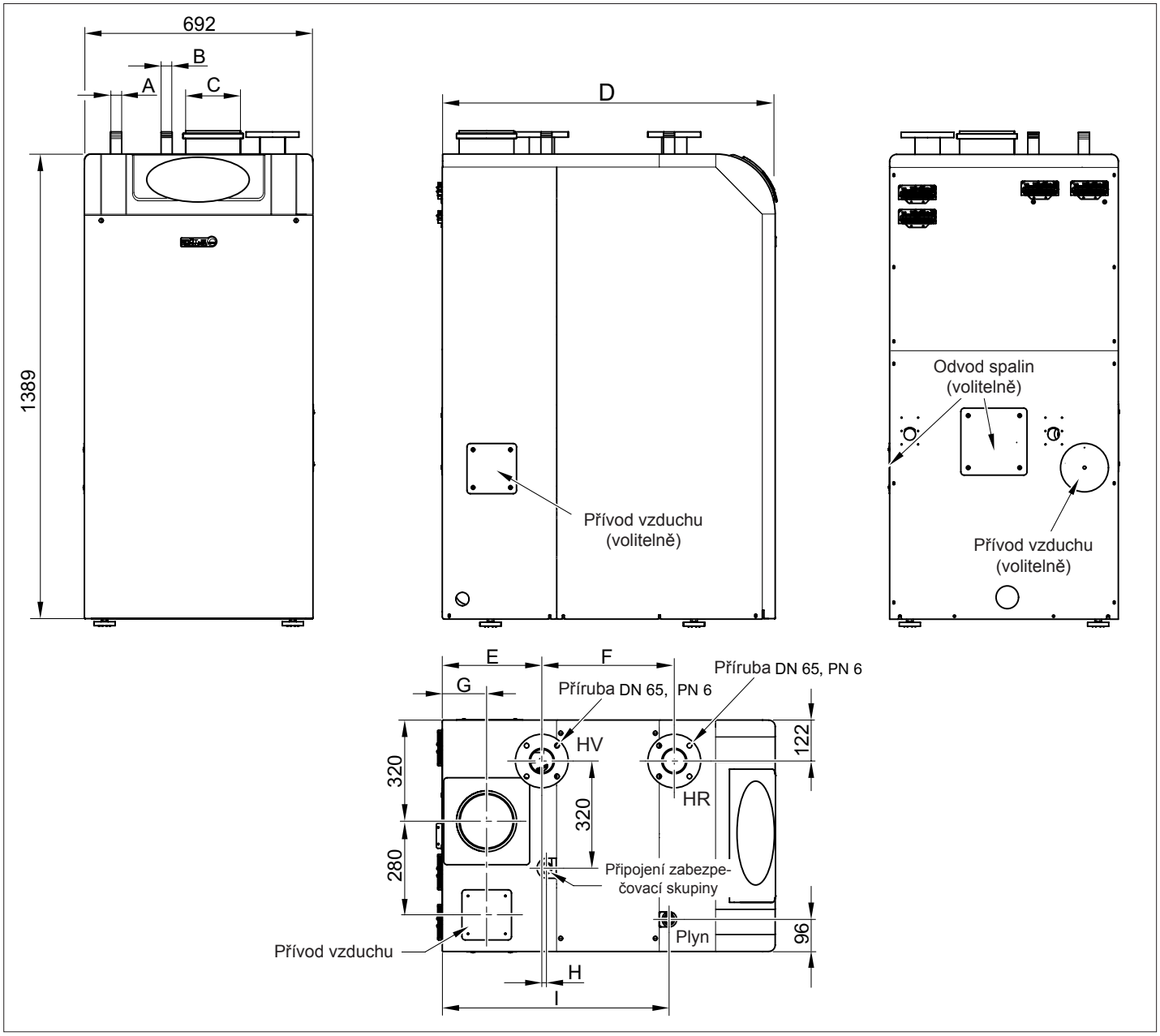

Model	SGB 125 E	SGB 170 E	SGB 215 E	SGB 260 E	SGB 300 E
Rozměr A	R 1“	R 1½“	R 1½“	R 1½“	R 1½“
Rozměr B	R 1“	R 1“	R 1¼“	R 1¼“	R 1¼“
Rozměr C	160	160	200	200	200
Rozměr D	1008	1008	1171	1264	1357
Rozměr E	301	301	351	351	351
Rozměr F	401	401	514	607	700
Rozměr G	134	134	163	163	163
Rozměr H	14	14	14	14	14
Rozměr I	687	687	851	944	1037

Ceník EuroCondens SGB E

Rozsah dodávky:
-Kondenzační plynový kotel pro plynule řízený provoz, jako zdroj tepla v systémech teplovodního ústředního vytápění dle DIN EN 12828, s hořákem a ventilátorem.
-S uzavřenou spalovací komorou pro provoz závislý nebo nezávislý na vzduchu v místnosti.
-Provedení odpovídá DIN EN 676, DIN EN 677 a DIN 4702 část 6; se značkou kvality CE a DVGW.
-Stacionární kondenzační kotel, s tepelným výměníkem ze slitiny hliníku a křemíku.
-Normovaný stupeň účinnosti až 109,7% (Hi).
-Modulační plynový hořák se spřaženou regulací přiváděného vzduchu a plynu, s vestavěným vzduchovým ventilátorem a Venturi směšovací regulací.
-Rozsah modulace 16 - 100%.
-S elektrickým zapalováním a elektronickým zabezpečením hořáku.
-Integrovaný systémový regulátor s rozšířenými funkcemi (ISR Plus) pro ekvitermní kotlovou regulaci, regulaci topného okruhu a diagnostiku systému.
-Obslužný panel s velkým displejem a čitelnými ukazateli.
-5 týdenních časových řídících programů pro 3 topné okruhy, ohřev pitné vody nebo cirkulační čerpadlo.
-Venkovní čidlo.
-Možnost připojení dalších funkčních modulů a regulátorů prostřednictvím LPB-Bus.
-Z kotle je možno řídit až 3 směšovací topné okruhy.
-Integrovaná kaskádová regulace kotlů.
-Regulace teploty v zásobníku ve spojení s čidlem teplé vody (příslušenství).
-Bezpečnostní omezovač teploty, hlídač tlaku vody, dvousedlový plynový magnetický ventil, hlídač tlaku plynu.
-Kotel je z výroby přednastaven na zemní plyn E nebo LL.
-Předem připravené navařovací protipříruby, ocelový plášť lakovaný práškovou BRÖTJE-bílou barvou, s tepelnou izolací.

Dodávka:
- Kotel připravený na provoz, zabalený v kartonu, na paletě.

Technické údaje SGB E

EuroCondens		**Model**	**SGB 125 E**	**SGB 170 E**	**SGB 215 E**	**SGB 260 E**	**SGB 300 E**
CE-ID-číslo výrobku			CE-0085CL0072				
Provedení kotle dle systému odkouření			B_{23}, B_{33}, C_{13}, C_{33}, C_{43}, C_{63}				
Jmenovitý tepelný příkon							
Zemní plyn		kW	20,0 – 125,0	28,0 – 170,0	35,0 – 215,0	42,0 – 260,0	48,0 – 300,0
Zkapalněný plyn-Propan		kW	35,0 – 125,0	35,0 – 170,0	48,0 – 215,0	58,0 – 260,0	58,0 – 300,0
Rozsah modulace		%	16-100	16,5-100	16,3-100	16,2-100	16-100
Jmenovitý tepelný výkon							
Zemní plyn	80/60 °C	kW	19,2 – 121,6	26,8 – 165,8	33,5 – 210,1	40,2 – 254,5	45,9 – 294,0
	50/30 °C	kW	21,3 – 133,1	29,8 – 181,3	37,4 – 229,6	44,9 – 278,1	51,4 – 321,3
Zkapalněný plyn-Propan	80/60 °C	kW	33,5 – 121,6	33,5 – 165,8	46,0 – 210,1	55,5 – 254,5	55,5 – 294,0
	50/30 °C	kW	37,2 – 133,1	37,3 – 181,3	51,2 – 229,6	62,0 – 278,1	62,1 – 321,3
Normovaný stupeň využití (Hi/Hs)	75/60 °C	%	106,5/95,5	106,6/95,6	106,6/95,6	106,7/95,7	106,7/95,7
	40/30 °C	%	109,5/98,5	109,6/98,6	109,6/98,6	109,7/98,7	109,7/98,7
Výška		mm	1384				
Šířka		mm	692				
Hloubka		mm	1008		1171	1264	1357
Připojovací potrubí							
Topná voda přívod/zpátečka		mm	DN 65				
Plyn		palec	R 1”	R 1,5”			
Bezpečnostní potrubí		palec	R 1”		R 1,5”		
Odkouření		mm	160		200		

Ceny vč. integrované ekvitermní regulace pro jeden topný okruh a ohřev pitné vody					
EuroCondens	**SGB 125 E**	**SGB 170 E**	**SGB 215 E**	**SGB 260 E**	**SGB 300 E**
Cena Kč bez DPH	**179.000,-**	**199.000,-**	**249.000,-**	**269.000,-**	**299.000,-**
Nastaveno na zemní plyn E, obj.č. 4017042… *Kód výrobku*	680332 *BSGB125EE*	680356 *BSGB170EE*	680370 *BSGB215EE*	680394 *BSGB260EE*	680417 *BSGB300EE*

Ceník EuroCondens SGB E

Technické příslušenství regulace pro EuroCondens SGB E

Typ	Popis	Obj.č. 4017042.	*Match-Code*	Kč bez DPH
ISR RGT B	**Prostorový přístroj Top**. Elektr. vodiči připojené dálkové ovládání všech funkcí regulace ISR-Plus. S vestavěným čidlem pro snímání prostorové teploty, podsvíceným displejem a 2 tlačítky k volbě a nastavení parametrů. K tomu jsou k dispozici tlačítka funkcí „Prezence" a „INFO".	694209	*BISRRGTB*	3.190,-
ISR RGB B	**Prostorový přístroj Basic** Elektr. vodiči připojené dálkové ovládání regulace ISR-Plus. S vestavěným čidlem pro snímání prostorové teploty, otočným knoflíkem pro změnu žádané hodnoty teploty prostoru, přepínačem pro volbu druhu provozu a tlačítkem „Prezence".	694216	*BISRRGBB*	1.390,-
EWM B	**Rozšiřovací modul pro regulaci ISR-Plus** Volitelně konfigurovatelný jako regulátor topného okruhu pro jeden směšovací topný okruh, regulátor teplotní diference soláru, dva výstupy pro navýšení teploty zpátečky nebo jiné funkce.	680844	*BEWMB*	3.990,-
BM	**Busmodul** Pro SGB, WOB, BSK a WGB serie E k připojení dalších ISR-nástěnných přístrojů jako např. ISR ZR 1/2 a ISR SSR (není nutné pro připojení EWM)	669238	*BBM*	1.790,-
KPM	**Konvertor-deskový modul** Pro aplikaci regulovaných kotlových čerpadel. Změna z PWM na signál 0-10V.	610100	*KPMBR*	2.190,-
BSM D	**Modul hlášení provozních a poruchových stavů**. Deska se 3 relé pro další vedení provozního a poruchového hlášení (bez elektr. potenciálu)	680868	*BSMD*	1.490,-
WWF	**Čidlo ohřívané pitné vody** (TUV) Pro aplikaci kotlové regulace s přednostním ohřevem TUV ve spojení se systémovými zásobníky BRÖTJE nebo s jinými dostupnými při stavbě použitými systémy ohřevu pitné vodyTUV. Vč. připojovacích kabelů: 6m pro čidlo a 2,6 m s konektorem pro čerpadlo.	978958	*WWF*	590,-
FSM B Analog	**Analogový modul pro dálkové spínání a hlídání** Pro přenos až 2 různých poruchových hlášení a až 3 telefonních čísel a spínání až 2 kontaktů přes jedno telefonní připojení. Mluvené menu pro dálkové spínání a hlášení v případě poruchy. Programování je usnadněno mluvenou nápovědou pomocí telefonní klávesnice. Poruchové hlášení musí být připojeno bez elektr. potenciálu. K tomu je zpravidla zapotřebí modul BSM D.	694322	*BFSMB ANALOG*	10.900,-
FSM B GSM	**Analogový GSM-modul pro dálkové spínání a hlídání** Pro přenos až 2 poruchových hlášení a spínání 1 kontaktu přes GSM síť. Volitelně mohou být připojena až 2 čidla pro hlídání teploty s nastavitelnými hraničními hodnotami. Mimo tyto hraniční hodnoty dojde k poruchovému hlášení. Programování se děje pomocí SMS nebo počítače. Poruchové hlášení musí být připojeno bez elektr. potenciálu. K tomu je zpravidla zapotřebí modul BSM D. Rozsah dodávky: poruchový modul ve skříňce se síťovou šňůrou, GSM anténa a T-mobil SIM karta.	694339	*BFSMB GSM*	15.890,-
ISR ZR 1 B	**Zónový regulátor pro 1 směšovací topný okruh**. Regulace teploty topné vody podle teploty venkovního prostředí s týdenním programem. Osvětlený displej s jasně čitelným menu-textem. Schopen komunikace s ISR-Plus, regulátory EuroControl LPB-Bus a prostřednictvím CIB nebo BM s SGB/WGB a BBS. Hotově propojený s jištěním a síťovým vypínačem ve skříňce pro nástěnnou montáž, vč.1 čidla topné vody. Volitelně prostorový přístroj ISR RGB B/ ISR RGT B nebo ISR RGTF; ŠxVxH: 180x230x110 mm.	694223	*BISRZR1B*	7.900,-

Ceník EuroCondens SGB E

Typ	Popis	Obj.č. 4017042.	*Match-Code*	Kč bez DPH
ISR ZR 2 B	**Zónový regulátor pro 2 směšovací topné okruhy**. Regulace teploty topné vody podle teploty venkovního prostředí pro 2 směšovací topné okruhy se 2 týdenními programy. Osvětlený displej s jasně čitelným menu-textem. Schopen komunikace s ISR-Plus, regulátory EuroControl LPB-Bus a prostřednictvím CIB s SGB/WGB a BBS. Hotově propojený s jištěním a síťovým vypínačem; ve skříňce pro nástěnnou montáž, vč.2 čidel topné vody. Volitelně prostorový přístroj ISR RGB B/ ISR RGT B nebo ISR RGTF; ŠxVxH: 300x230x110 mm.	694230	*BISRZR2B*	10 900,-
ISR BCA C	**Kaskádový regulátor** Regulace teploty topné vody podle teploty venkovního prostředí pro max. 16 kotlů ve spojení s ISR-Plus nebo LPB-funkční EuroControl regulací. Regulace kotlů nezávislá na výrobci. Alternativně je možná varianta řízení prostřednictvím rozhraní 0-10V nadřazené regulace. Ohřev pitné vody v zásobníku, regulace pro 1 směšovaný okruh volitelně pro nabíjecí systém ohřevu pitné vody nebo topný okruh, rozšiřitelné s max. 2 rozšiřovacími moduly EWMW pro další funkce (např. další směšovací okruh). Vč. rozhraní pro systém Techem ECOTEC. 5 týdenních programů pro rozličné funkce. Osvětlený displej s jasně čitelným menu-textem. Schopen komunikace s ISR-Plus, regulátory EuroControl LPB-Bus a prostřednictvím CIB s SGB/WGB a BBS. Hotově propojený s jištěním a síťovým vypínačem; ve skříňce pro nástěnnou montáž, vč.2 příložných čidel a 2 ponorných čidel. Volitelně další čidlo UF6 a UAF6, volitelně prostorový přístroj ISR RGB B/ ISR RGT B nebo ISR RGTF. Pro připojení k plynovým kondenzačním kotlům jsou nutné Clip-In Busmoduly a od serie E Busmodul BM. ŠxVxH: 300x230x110 mm.	694254	*ISRBCA SGB*	10 590,-
ISR SSR C	**Solární a systémový regulátor** Podle teploty venkovního prostředí řízený regulátor pro 2 směšovací topné okruhy, ohřev TUV se zásobníkem nebo nabíjecím systémem, rozličná solární zařízení se 2 kolektorovými zónami, bazén, vyrovnávací zásobník. Funkce pro alternativní zdroje tepla (např. kotel na dřevo) a přitápěním pomocí plynového nebo olejového kotle přes LPB-Bus nebo se spouštěním přes další kotel, výstup 0-10 V pro regulaci otáček speciálních čerpadel s volitelným využitím, 4 multifunkční výstupy, z toho jeden k elektronické regulaci standardních čerpadel s volitelným využitím. Regulátor je možno rozšířit o max. 2 moduly EWMW pro další funkce, 5 týdenních programů. Kaskádové řízení až pro 16 kotlů ve spojení s ISR-Plus nebo LPB-Bus funkční EuroControl regulací. Displej s jasně čitelným menu-textem. Schopen komunikace s ISR-Plus, regulátory EuroControl LPB-Bus a prostřednictvím CIB nebo BM s SGB/WGB. Hotově propojený s jištěním a síťovým vypínačem; ve skříňce pro nástěnnou montáž, vč.2 příložných a 4 ponorných čidel a 1 čidla kolektoru. Volitelně další čidlo UF6 a UAF6. Volitelně prostorový přístroj ISR RGB B/ ISR RGT B nebo RGTF; ŠxVxH: 380x230x110 mm.	694247	*BISRSSRC*	15 900,-
ISR-EWMW	**Rozšiřovací modul nástěnný pro ISR ZR 1, ISR BCA B a ISR SSR B** Volitelně konfigurovatelný jako regulátor topného okruhu pro 1 směšovaný topný okruh, zónový regulátor, regulátor teplotní diference solárního zařízení, zvýšení teploty zpátečky nebo jiné funkce. Hotově propojený s jištěním a síťovým vypínačem a 1m Bus-vedení, ve skříňce pro nástěnnou montáž, ŠxVxH: 180 x 230 x 110 mm.	655170	*ISREWMW*	4 900,-
UF6 C	**Univerzální čidlo** s 6m kabelem. Jako čidlo cirkulačního vedení nebo jako čidlo zpátečky ve spojení s regulací ISR-Plus.	634342	*UAF6C*	690,-

Ceník EuroCondens SGB E

Hydraulické příslušenství

Sada zabezpečovacího zařízení

Typ	Popis	Obj.č. 4017042...	*Match-Code*	Kč bez DPH
SIS 1 SGB	Pro SGB **125/170 E** sestává z: pojistný ventil, manometr, odvzdušňovač	688604	*BSIS1SGB*	2 290,-
SIS 2 SGB	Pro SGB **215/260/300 E** sestává z: pojistný ventil, manometr, odvzdušňovač	688611	*BSIS2SGB*	3 590,-

Montážní sada pro kaskádu

Typ	Popis	Obj.č. 4017042...	*Match-Code*	Kč bez DPH
KB1 SGB E	Pro SGB **125/170/215 E** Sada potrubí pro hydraulické propojení dvou kotlů stejného výkonu. K doplnění pomocí komponentů z běžné obchodní sítě, kotlového čerpadla, zpětné klapky a dvou uzavíracích armatur podle následující tabulky.	688635	*BKB1SGBE*	28 900,-
KB2 SGB E	Pro SGB **SGB 260/300 E** Sada potrubí pro hydraulické propojení dvou kotlů stejného výkonu. K doplnění pomocí komponentů z běžné obchodní sítě, kotlového čerpadla, zpětné klapky a dvou uzavíracích armatur podle následující tabulky.	688642	*BKB2SGBE*	28 900,-

Informace pro volbu stavebních dílů montážní sady pro kaskádu SGB E

Kaskáda	Kotlová čerpadla řízená stupňovitě		Kotlová čerpadla regulovaná plynule		Zpětná klapka v přívodu Cosmo	Uzavírací kohout v přívodu/zpátečce BOA Compact
	Grundfoss	Wilo	Grundfoss	Wilo		
2xSGB 125 E	-	TOP-S 40/4	Magna 40-100 F	Stratos 40/1-4	DN 40	DN 65
KBN	-	TOPS404	MAGNA40100F	ST4014WB	CTR114N40	2 kusy BOAC665N
2xSGB 170 E	UPS 40-60/2F	TOP-S 40/7	Magna 40-120 F	Stratos 40/1-8*	DN 40	DN 65
KBN	UPS40602F	TOPS407	MAGNA40120F	ST4018WB*	CTR114N40	2 kusy BOAC665N
2xSGB 215 E	UPS 40-60/2F	TOP-S 40/7	Magna 40-120 F	Stratos 40/1-8	DN 40	DN 65
KBN	UPS40602F	TOPS407	MAGNA40120F	ST4018WB	CTR114N40	2 kusy BOAC665N
2xSGB 260 E	UPS 50-60/2F	TOP-S 50/7	Magna 50-60 F	Stratos 50/1-9	DN 50	DN 65
KBN	UPS50602F	TOPS507	MAGNA5060F	ST5019WB	CTR114N50	2 kusy BOAC665N
2xSGB 300 E	UPS 50-60/2F	TOP-S 50/7	Magna 50-60 F	Stratos 50/1-9	DN 50	DN 65
KBN	UPS50602F	TOPS507	MAGNA5060F	ST5019WB	CTR114N50	2 kusy BOAC665N

* Je potřebný mezikus s přírubou KBN WF16 stavební délky 250 mm

Neutralizace kondenzátu

Typ	Popis	Obj.č. 4017042...	*Match-Code*	Kč bez DPH
NEOP D	Netralizační zařízení bez čerpadla* vč.netralizačního prostředku	659567	*NEOPD*	10.900,-
NFKWN	Netralizační náplň pro výměnu, 5 kg	578684	*NFKWN*	1.690,-

* Čerpadlo kondenzátu je samostatné obchodní zboží

Zvláštní příslušenství

Typ	Popis	Obj.č. 4017042...	*Match-Code*	Kč bez DPH
ZLF SGB E	Filtr přívodu vzduchu pro SGB E Jako zábrana proti zanesení hořáku prachem v průběhu stavby	688628	*BZLFSGBE*	2.890,-

Sada pro kaskádu SGB E od 430 do 600 kW

sestávající z 2 kotlů SGB E, 2 zabezpečovacích sad, montážní sady pro kaskádu a sady odkouření pro kaskádu

Typ	Balík sestává z:	Obj.č. 4017042...	*Match-Code*
Sada SGB 430 kW pro zemní plyn **E**	2 SGB 215 E, 2 zabezpečovacích sad a 2 montážních sad pro kaskády	697088	*PAKETSGB430EE*
Sada SGB 430 kW pro zemní plyn **LL**	2 SGB 215 E, 2 zabezpečovacích sad a 2 montážních sad pro kaskády	697095	*PAKETSGB430ELL*
Sada SGB 520 kW pro zemní plyn **E**	2 SGB 260 E, 2 zabezpečovacích sad a 2 montážních sad pro kaskády	697101	*PAKETSGB520EE*
Sada SGB 520 kW pro zemní plyn **LL**	2 SGB 260 E, 2 zabezpečovacích sad a 2 montážních sad pro kaskády	697118	*PAKETSGB520ELL*
Sada SGB 600 kW pro zemní plyn **E**	2 SGB 300 E, 2 zabezpečovacích sad a 2 montážních sad pro kaskády	697125	*PAKETSGB600EE*
Sada SGB 600 kW pro zemní plyn **LL**	2 SGB 300 E, 2 zabezpečovacích sad a 2 montážních sad pro kaskády	697132	*PAKETSGB600ELL*

Systémy odvodu spalin

Stavební sada odvodu spalin pro kaskádu

d = 250 mm d = 250 mm

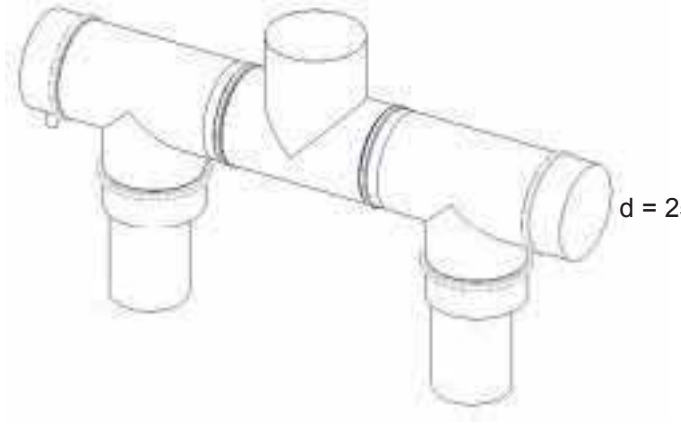

d = 250 mm

Sběrač spalin pro 2 kotle SGB E se stejným výkonem

Typ	Popis	Obj.č. 4017042...	*Match-Code*	Kč bez DPH
BK 250/1	Sada pro kaskádu EuroCondens SGB 125 und SGB 170 E	691437	*BBK2501*	18.900,-
BK 250/2	Sada pro kaskádu EuroCondens SGB 215, 260 und 300 E	691444	*BBK2502*	18.900,-

Podpěrná konzola sběrače spalin pro připojení na zadní straně kotle

Typ	Popis	Obj.č. 4017042...	*Match-Code*	Kč bez DPH
SK BKSGB	Podpěrná konzola sběrače spalin kotlů SGB E	696142	*BSKBKSGB*	2.090,-

Systém odvodu spalin z jednoho kotle
Odkaz na systémy odvodu spalin a příslušenství k odvodu spalin pro jednotlivé kotle

SAS 160	**Systém odvodu spalin SAS 160** pro:	Viz registr	Od strany
Systém odvodu spalin	• EuroCondens SGB 125/170	11	233
	• Také pro potrubí přívodu vzduchu DN 160		
SAS 200	**Systém odvodu spalin SAS 200** pro:	Viz registr	Od strany
Systém odvodu spalin	• EuroCondens SGB 215/260/300	11	233
	• Také pro potrubí přívodu vzduchu DN 200		

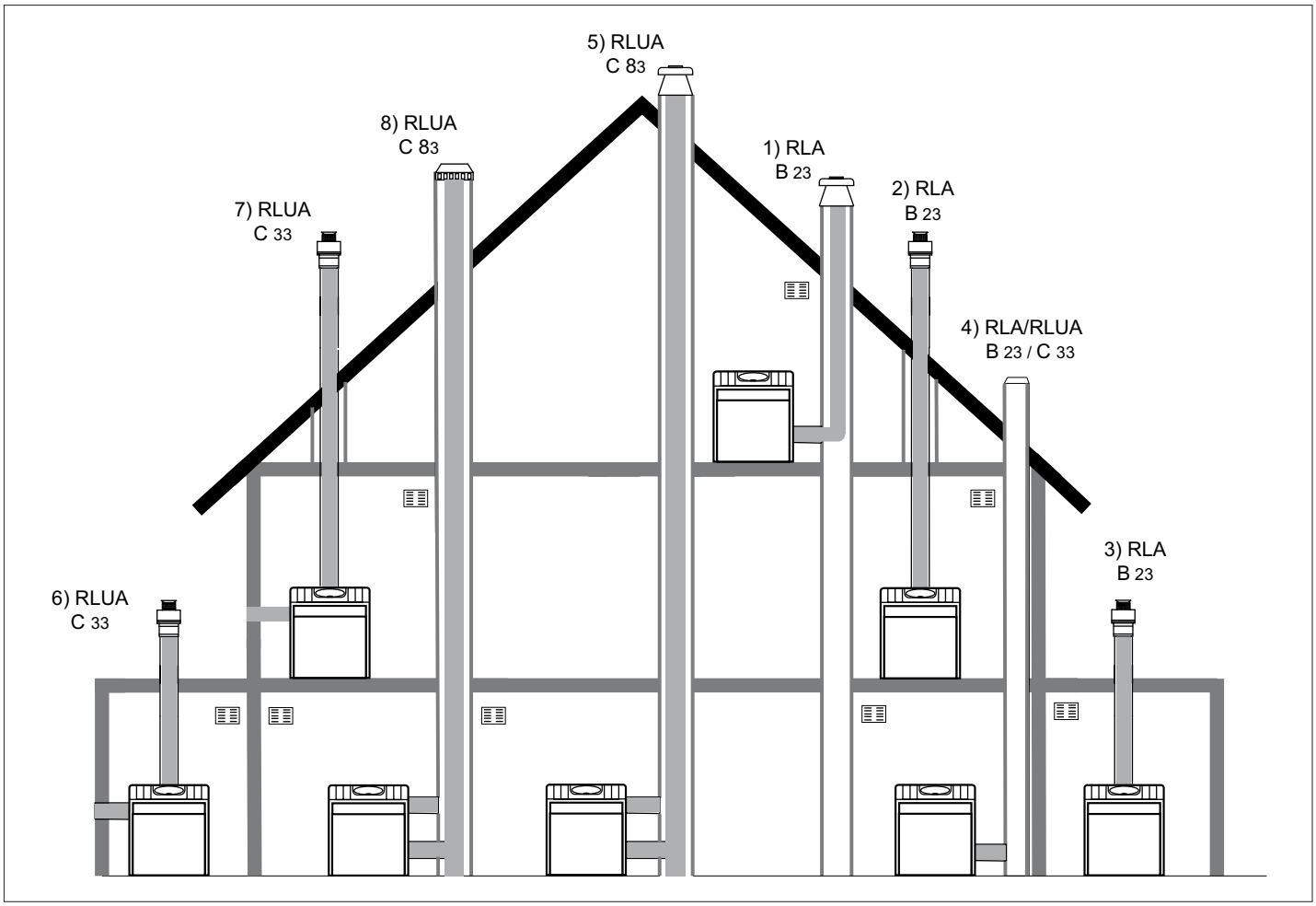

Příklady použití (výběr)

Potřebné BRÖTJE montážní součásti

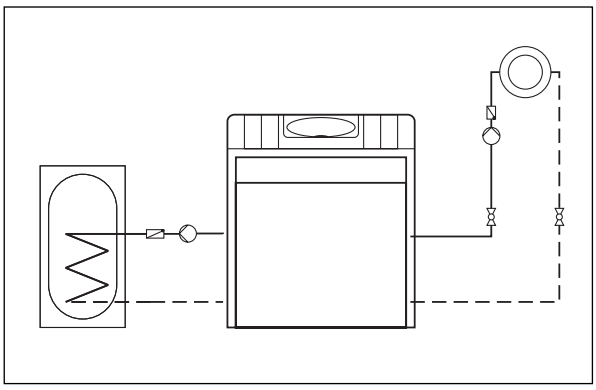

Příklad 1:

1 čerpadlový topný okruh, vč. regulace teploty v zásobníku				
	Kus	Obj. č. 4017042...	*Match-Code*	Kč bez DPH
WWF	1	978958	*WWF*	590,-

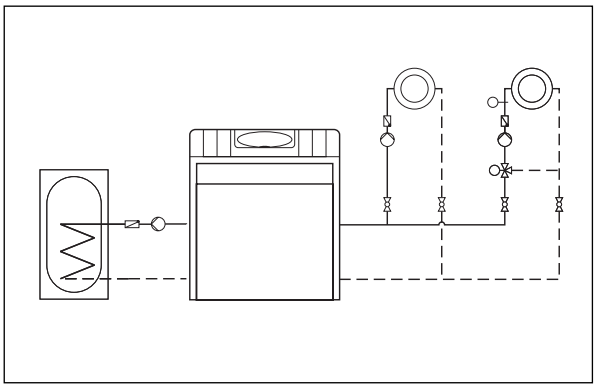

Příklad 2:

1 čerpadlový a 1 směšovaný topný okruh, vč. regulace teploty v zásobníku				
	Kus	Obj. č. 4017042...	*Match-Code*	Kč bez DPH
EWM B	1	680844	*BEWMB*	3.990,-
WWF	1	978958	*WWF*	590,-

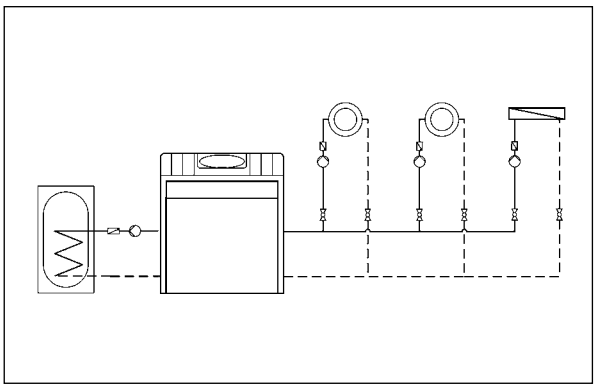

Příklad 3:

2 čerpadlové topné okruhy, vč. regulace teploty v zásobníku a 1 topný okruh s výměníkem				
	Kus	Obj. č. 4017042...	*Match-Code*	Kč bez DPH
EWM B	1	680844	*BEWMB*	3.990,-
BSM D	1	680868	*BBSMD*	1.490,-
WWF	1	978958	*WWF*	590,-

Příklady použití (výběr)

Potřebné BRÖTJE montážní součásti

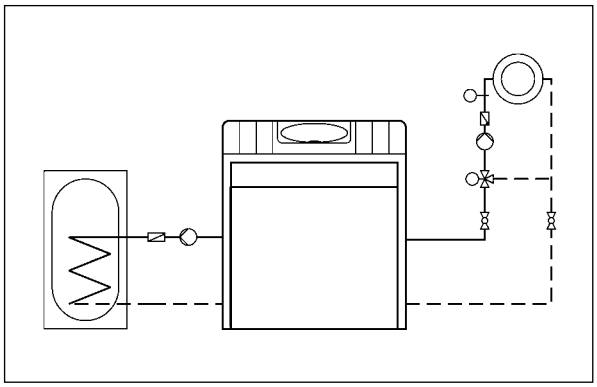

Příklad 4:

1 směšovaný topný okruh, vč. regulace teploty v zásobníku				
	Kus	Obj. č. 4017042...	*Match-Code*	Kč bez DPH
EWM B	1	680844	*BEWMB*	3.990,-
WWF	1	978958	*WWF*	590,-

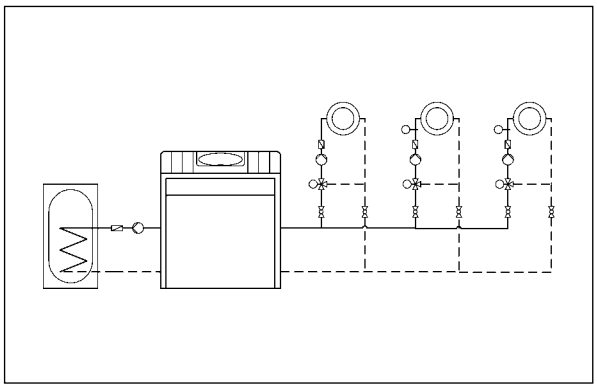

Příklad 5:

1 čerpadlový a 1 směšovaný topný okruh, vč. regulace teploty v zásobníku a 1 další oddělený směšovaný topný okruh				
	Kus	Obj. č. 4017042...	*Match-Code*	Kč bez DPH
EWM B	1	680844	*BEWMB*	3.990,-
EWM B	1	680844	*BEWMB*	3.990,-
BSM D	1	680868	*BBSMD*	1.490,-
WWF	1	978958	*WWF*	590,-

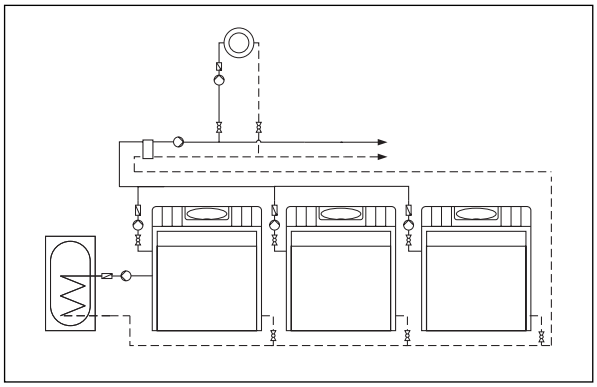

Příklad 6:

1 čerpadlový a 1 směšovaný topný okruh, vč. regulace teploty v zásobníku a 1 další oddělený směšovaný topný okruh				
	Kus	Obj. č. 4017042...	*Match-Code*	Kč bez DPH
WWF	1	978958	*WWF*	590,-
BM	1	669238	*BBM*	1.790,-
BM	1	669238	*BBM*	1.790,-
BM	1	669238	*BBM*	1.790,-

BAXI

Baxi Heating (Czech republic) s.r.o.

www.baxi.cz
www.broetje.cz

centrála Praha:
Jeseniova 2770 / 56, 130 00 Praha 3
Tel.: +420 - 271 001 627
Fax: +420 - 271 001 620
e-mail: info@baxi.cz

středisko Brno:
Antonína Slavíka 7, 602 00 Brno
Tel./Fax: +420 543 211 615

OBCHODNĚ - TECHNICKÁ ZASTOUPENÍ PRO REGIONY:

PRAHA a JIŽNÍ ČECHY:	ZÁPADNÍ, SEVERNÍ a VÝCHODNÍ ČECHY:	BRNO a JIŽNÍ MORAVA:	SEVERNÍ MORAVA:
Pavel Žvátora pavel.zvatora@baxi.cz tel.: +420 608 976 678	Petr Paunkovič petr.paunkovic@baxi.cz tel.: +420 602 464 244	Pavel Polcr pavel.polcr@baxi.cz tel.: +420 739 592 955	Jiří Chrascina jiri.chrascina@baxi.cz tel.: +420 728 950 685

TECHNICKÁ PODPORA PRO ÚZEMÍ:

ČECHY:	MORAVA:	HLAVNÍ TECHNIK:
Filip Suchánek filip.suchanek@baxi.cz tel.: +420 603 431 938	Zdeněk Rumpík zdenek.rumpik@baxi.cz tel.: +420 739 592 005	Jiří Šikula jiri.sikula@baxi.cz tel: +420 737 287 176

www.baxi.com

Firma BAXI si z důvodu neustálého zlepšování svých výrobků vyhrazuje právo modifikovat kdykoli a bez předchozího upozornění údaje uvedené v této dokumentaci. Tato dokumentace má pouze informativní charakter a nesmí být použita jako smlouva ve vztahu k třetím osobám.